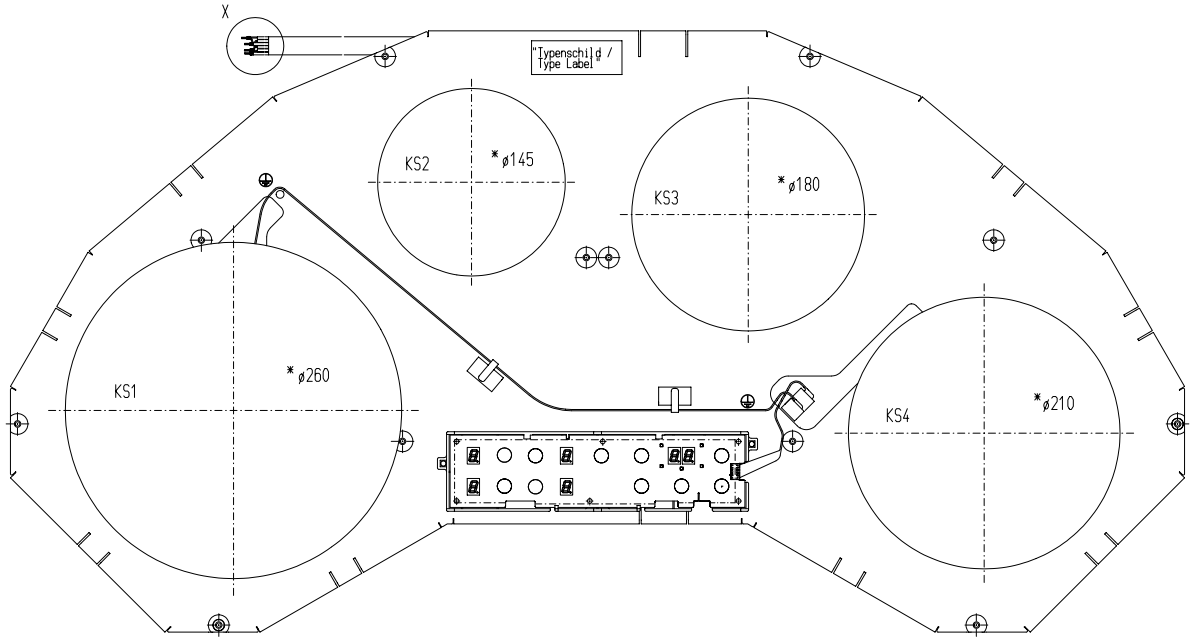

X 1:1

Schaltung beinhaltet CMOS Bauelemente.
ESD Schutzmaßnahmen beachten.
CMOS circuit.
Pay attention on ESD protection.

Technische Angaben / Technical Data

Nennspannung / Nominal Voltage:	
Nennfrequenz / Nominal Frequency:	230 V AC
Nennleistung / Nominal wattage:	50 Hz
	7400 W
Nennleistung Kochstelle KS1 / Nominal Wattage Cooking Zone KS1:	
Boosterleistung KS1 / Boosterwattage KS1:	2400 W
Nennleistung Kochstelle KS2 / Nominal Wattage Cooking Zone KS2:	3200 W
Boosterleistung KS2 / Boosterwattage KS2:	1400 W
Nennleistung Kochstelle KS3 / Nominal Wattage Cooking Zone KS3:	1800 W
Boosterleistung KS3 / Boosterwattage KS3:	1850 W
Nennleistung Kochstelle KS4 / Nominal Wattage Cooking Zone KS4:	2500 W
Boosterleistung KS4 / Boosterwattage KS4:	2300 W
	3200 W
Umgebungstemperatur / Ambient Temperature:	0 - 85 °C
Genehmigung / Approvals:	VDE

230-240 V 1~

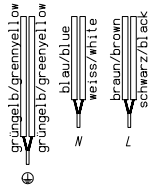

400-415 V 2N~

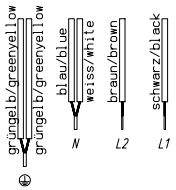

Pos. Bez. / indentifier	Anschluss / connector	Belegung / assignment
KS1 PB 1/1	X5 X6 , X8	Temp.-Fühler / temp. sensor Spule / coil
KS2 PB 1/0	X4 X7 , X9	Temp.-Fühler / temp. sensor Spule / coil
KS3 PB 2/0	X4 X7 , X9	Temp.-Fühler / temp. sensor Spule / coil
KS4 PB 2/1	X5 X6 , X8	Temp.-Fühler / temp. sensor Spule / coil

User interface / TC	75.13060.820
Induktor 145 / Inductor 145	75.95000.011
Induktor 180 / Inductor 180	75.95001.012
Induktor 210 / Inductor 210	75.95002.011
Induktor 260 / Inductor 260	75.95003.011

Teil	Art.-Nr.	Benennung und Abmessung	Stück	Unterlagen Nr.	Werkstoff	Oberfläche	Gewicht

Zone	Änd.Indext der Änderung	Datum	Name

Für diese Zeichnung behalten wir uns alle Rechte vor ISO2768-1

Dateiname : C:\01049388.SZA

	Datum	Name
bearb.	20.07.2006	K.U.LAW
geprüft	26.06.2006	K.U.LAW
freigab.	26.06.2006	K.U.LAW

EGO ELEKTRONIK GMBH
Siehe Sicherheitsvorschrift DIN 100 1302 Nr.

Freimaßtoleranz: DIN ISO 2768
fein | mittel | grob

Oberflächen: Außer-
Maßstab: 1:1

GKST 95N I4 VERDRAHTUNGSPLAN IND/TC EGO GIV SELECT

Blatt-nr.:
Nr.: 01-124994
Index: 00
Format: A1

FS (Freigabe Serie)

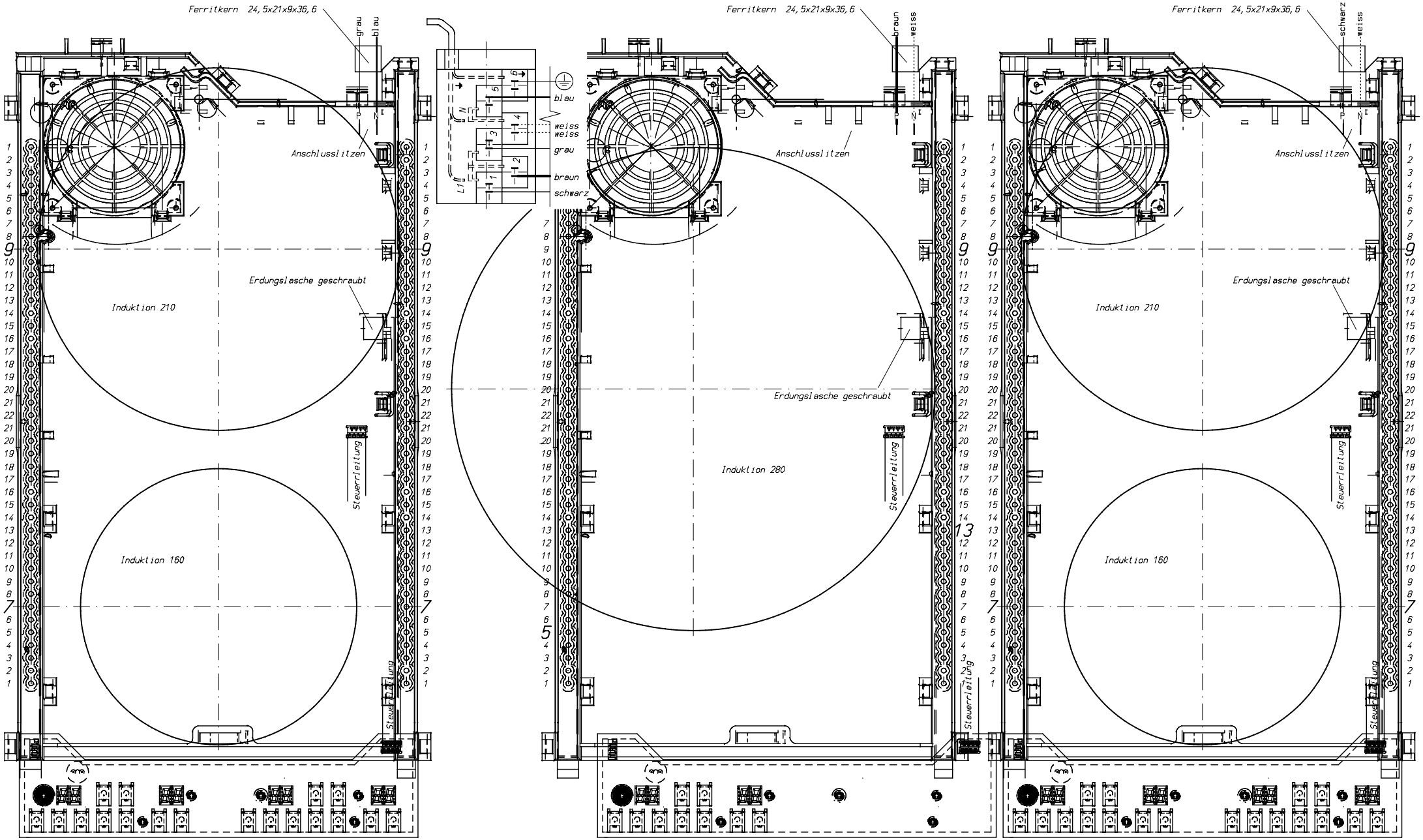

Teil	Art.- Nr.	Benennung und Abmessung	Stück	Unterlagen Nr.	Werkstoff	Oberfläche	Gewicht

Zone	Änd. Ind.	Art der Änderung	Datum	Name

Für diese Zeichnung behalten wir uns alle Rechte vor (DIN34)

Dateiname : C:01046290.SZA

	Datum	Name
bearb.	12.07.2006	KILIAN
gepr.	14.07.2006	KILIAN
freig.	14.07.2006	KILIAN

Teka Küchentechnik GmbH
Sechsheldener Straße 122
D-35708 Heiger

Freimaßtoleranz: DIN ISO 2768
fein | mittel | grob

Oberflächen: DIN ISO 1302 | Auftr-Nr.

Maßstab 1:1

GKST 90 I5 VERDRAHTUNGSPLAN
IND/TC BRANDT IX6

Ersatz für/durch | Teile-Nr. | Format A1

Z-Nr. 01-124923 | Index 00 | Blatt

FS (Freigabe Serie)